Gegevensblad
Datum : 12.10.2024

Marazzi Plaster Grey 7x75 cm Plint Mat Vlak Naturale

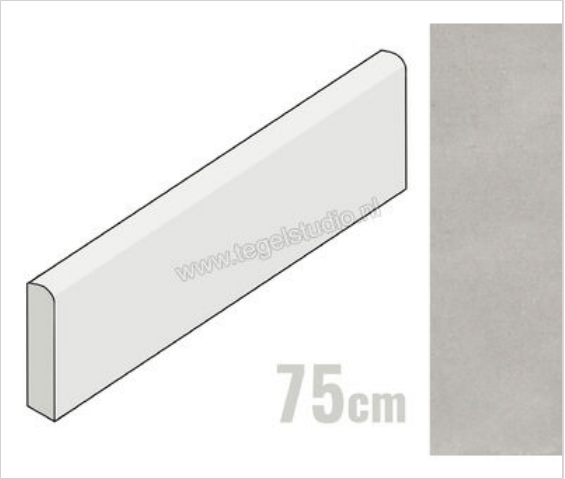

13,66 € /Stuk

Verpakkingseenheid 14 Stuk (14 Stuks)

Artikelnummer	DT0D
Fabrikant	Marazzi
Serie	Plaster
Kleur	Grey
Formaat	7x75cm
Dikte	0,95 cm
EAN nummer	8011373524446
Soort	Plint
Materiaal	Porcellanato
Oppervlakte	Vlak
Oppervlakte optiek	Mat
Kleurspel	v2
Oppervlaktefinish	Naturale
Vorstbestendig	Ja
Gerectificeerd	Ja
Gewicht	1,34 KG/Stuk
Stuks per pakket	14
Stuks per pallet	784
Bestel-/levertijd	Levertijd c.a. 3 weken
Sortering	1
Slipweerstand	R9
	vlak mat naturale

Naar de artikelen in de webshop

Vragen? We staan graag voor je klaar! Ook persoonlijk in onze showroom.

Showroom
Tegelstudio.nl
Spoorstraat 61
5865 AG Tienray

Tel. 31 (0) 478 - 69 11 63
info@tegelstudio.nl

Dinsdag - Vrijdag
09.00 - 18.00 uur

Zaterdag
10.00 - 15.00 uur

www.tegelstudio.nl

Alle prijzen in euro's (€) incl. BTW. excl. Verzendkosten